# DEX

DEX-laakeri on kolmikerroslaakeri; Kuparipinnoitettuun teräsrunkoon on sintrattu ohut pronssikerros, jonka päällä vastaavasti on liukupintana toimiva

Liukupinta on varustettu voiteluainetaskuilla, jotka suositellaan täytettäväksi sopivalla voiteluaineella ennen akselin paikalleen asennusta.

DEX-laakeri tulee toimeen hyvinkin vähäisellä voitelulla. Se soveltuu rakenteisiin, missä kuormitukset ovat kohtuullisen suuria ja liikkeet voivat olla hitaita pyöriviä tai edestakaisia, missä on jatkuvia käynnistyksiä ja pysähdyksiä.

Ohuet kerrokset, jotka muodostavat laakeripinnan, on suojattava hyvin esim. asennusvaiheessa sekä lämmöltä esim. hitsattaessa.

**Tekniset tiedot**

**Materiaali:**
Kuparipinnoitettuun teräsrunkoon, pronssikerros, POM

**Kitka:** Voitelematon 0,15 - 0,25 µ
Rajapintavoideltu 0,05 - 0,15 µ

**Maksiminopeus:** Voitelematon 2,5m/s
Voideltu 5,0m/s

**Lämpötila-alue:** -40 / +130 °C

| Kuormitus | Liike |
|---|---|
| 250 N/mm² | Staattinen |
| 140 N/mm² | Dynaaminen |
| 60 N/mm | Pyörivä,heilahdus. |

**Toleranssit:** Pesä H7.
Suositeltava akselitoleranssi h8.

**Voitelu:**
Lisävoitelun tulee tapahtua akselitappien kautta tai säteettäisesti pesän kautta.

Kaikkia tavanomaisia voitelurasvoja voidaan käyttää, mutta rasvoja, joiden lisäaineena on grafiittia tai molybdeenisulfidia pitää välttää.

DEX laakerit tulevat useasti toimeen hyvinkin vähäisellä voitelulla.

**Edut:**
- Sopivat sekä pyörivälle että edestakaiselle liikkeelle.
- Pitkien voiteluvälien ansiosta lähes huoltovapaita.
- Alhainen kitkakerroin.
- Hyvä kemiallinen kestävyys.
- Kattava varastoitu standardiohjelma.
- Monia käyttöalueita.

**Erityistä:**
- Ruostumaton runko.
- Teräsrunkoon.
- Liukupinta ilman voitelutaskuja.
- Painelaakerit, kuppilaakerit ym.
- Muut toleranssit.
- Piirustusosat.

**Käytökohteita:**
- Kappaletavaranosturit.
- Nostopöydät.
- Tekstiilikoneet.
- Hydrauliikkasylinterit.
- Pneumatiikkasylinterit.
- Maatalouskoneet.

D&E Bearings
– SPECIALISTS SINCE 1966

# Mittataulukko DEX

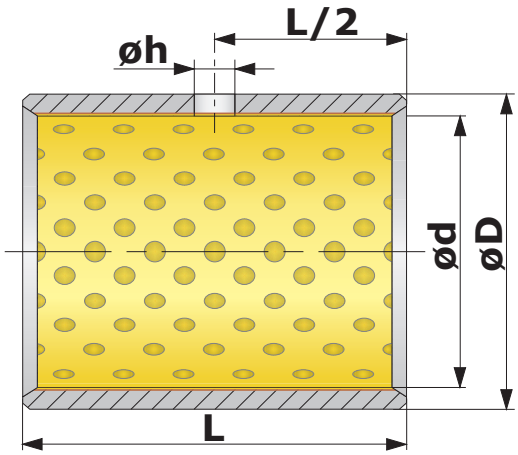


| Art.nr | Nimitys | d | D | L |
|---|---|---|---|---|
| 235008 | 08/ 10x 08-L DEX | 08 | 10 | 08 |
| 235009 | 08/ 10x 12-L DEX | 08 | 10 | 12 |
| 235010 | 10/ 12x 10-L DEX | 10 | 12 | 10 |
| 235013 | 10/ 12x 15-L DEX | 10 | 12 | 15 |
| 235014 | 12/ 14x 10-L DEX | 12 | 14 | 10 |
| 235015 | 12/ 14x 15-L DEX | 12 | 14 | 15 |
| 235020 | 12/ 14x 20-L DEX | 12 | 14 | 20 |
| 235023 | 14/ 16x 10-L DEX | 14 | 16 | 10 |
| 235025 | 14/ 16x 15-L DEX | 14 | 16 | 15 |
| 235030 | 14/ 16x 20-L DEX | 14 | 16 | 20 |
| 235032 | 14/ 16x 25-L DEX | 14 | 16 | 25 |
| 235033 | 15/ 17x 10-L DEX | 15 | 17 | 10 |
| 235034 | 15/ 17x 12-L DEX | 15 | 17 | 12 |
| 235035 | 15/ 17x 15-L DEX | 15 | 17 | 15 |
| 235036 | 15/ 17x 20-L DEX | 15 | 17 | 20 |
| 235037 | 15/ 17x 25-L DEX | 15 | 17 | 25 |
| 235040 | 16/ 18x 15-L DEX | 16 | 18 | 15 |
| 235045 | 16/ 18x 20-L DEX | 16 | 18 | 20 |
| 235050 | 16/ 18x 25-L DEX | 16 | 18 | 25 |
| 235051 | 18/ 20x 10-L DEX | 18 | 20 | 10 |
| 235052 | 18/ 20x 15-L DEX | 18 | 20 | 15 |
| 235053 | 18/ 20x 20-L DEX | 18 | 20 | 20 |
| 235054 | 18/ 20x 25-L DEX | 18 | 20 | 25 |
| 2350545 | 18/ 20x 30-L DEX | 18 | 20 | 30 |
| 235055 | 18/ 21x 15-L DEX | 18 | 21 | 15 |
| 235060 | 18/ 21x 20-L DEX | 18 | 21 | 20 |
| 235065 | 18/ 21x 25-L DEX | 18 | 21 | 25 |
| 235070 | 20/ 23x 15-L DEX | 20 | 23 | 15 |
| 235075 | 20/ 23x 20-L DEX | 20 | 23 | 20 |
| 235080 | 20/ 23x 25-L DEX | 20 | 23 | 25 |
| 235085 | 20/ 23x 30-L DEX | 20 | 23 | 30 |
| 235090 | 22/ 25x 15-L DEX | 22 | 25 | 15 |
| 235095 | 22/ 25x 20-L DEX | 22 | 25 | 20 |
| 235100 | 22/ 25x 25-L DEX | 22 | 25 | 25 |
| 235103 | 22/ 25x 30-L DEX | 22 | 25 | 30 |
| 235105 | 25/ 28x 15-L DEX | 25 | 28 | 15 |
| 235107 | 25/ 28x 20-L DEX | 25 | 28 | 20 |
| 235110 | 25/ 28x 25-L DEX | 25 | 28 | 25 |
| 235115 | 25/ 28x 30-L DEX | 25 | 28 | 30 |
| 235120 | 28/ 32x 15-L DEX | 28 | 32 | 15 |
| 235125 | 28/ 32x 25-L DEX | 28 | 32 | 25 |
| 235130 | 28/ 32x 30-L DEX | 28 | 32 | 30 |
| 235135 | 30/ 34x 20-L DEX | 30 | 34 | 20 |
| 235140 | 30/ 34x 30-L DEX | 30 | 34 | 30 |
| 235145 | 30/ 34x 40-L DEX | 30 | 34 | 40 |
| 235150 | 32/ 36x 20-L DEX | 32 | 36 | 20 |
| 235155 | 32/ 36x 30-L DEX | 32 | 36 | 30 |
| 235160 | 32/ 36x 40-L DEX | 32 | 36 | 40 |
| 235165 | 35/ 39x 20-L DEX | 35 | 39 | 20 |
| 235170 | 35/ 39x 25-L DEX | 35 | 39 | 25 |
| 235172 | 35/ 39x 30-L DEX | 35 | 39 | 30 |
| 235175 | 35/ 39x 40-L DEX | 35 | 39 | 40 |
| 235180 | 35/ 39x 50-L DEX | 35 | 39 | 50 |
| 235183 | 36/ 40x 15-L DEX | 36 | 40 | 15 |
| 235184 | 36/ 40x 20-L DEX | 36 | 40 | 20 |
| 235185 | 36/ 40x 40-L DEX | 36 | 40 | 40 |

| Art.nr | Nimitys | d | D | L |
|---|---|---|---|---|
| 235190 | 40/ 44x 20-L DEX | 40 | 44 | 20 |
| 235200 | 40/ 44x 30-L DEX | 40 | 44 | 30 |
| 235205 | 40/ 44x 40-L DEX | 40 | 44 | 40 |
| 235210 | 40/ 44x 50-L DEX | 40 | 44 | 50 |
| 235215 | 40/ 44x 60-L DEX | 40 | 44 | 60 |
| 235225 | 45/ 50x 20-L DEX | 45 | 50 | 20 |
| 235230 | 45/ 50x 30-L DEX | 45 | 50 | 30 |
| 235235 | 45/ 50x 35-L DEX | 45 | 50 | 35 |
| 235240 | 45/ 50x 40-L DEX | 45 | 50 | 40 |
| 235245 | 45/ 50x 50-L DEX | 45 | 50 | 50 |
| 235250 | 45/ 50x 60-L DEX | 45 | 50 | 60 |
| 235255 | 50/ 55x 15-L DEX | 50 | 55 | 15 |
| 235260 | 50/ 55x 20-L DEX | 50 | 55 | 20 |
| 235263 | 50/ 55x 25-L DEX | 50 | 55 | 25 |
| 235265 | 50/ 55x 30-L DEX | 50 | 55 | 30 |
| 235270 | 50/ 55x 40-L DEX | 50 | 55 | 40 |
| 235275 | 50/ 55x 50-L DEX | 50 | 55 | 50 |
| 235280 | 50/ 55x 60-L DEX | 50 | 55 | 60 |
| 235285 | 55/ 60x 30-L DEX | 55 | 60 | 30 |
| 235290 | 55/ 60x 40-L DEX | 55 | 60 | 40 |
| 235295 | 55/ 60x 50-L DEX | 55 | 60 | 50 |
| 235300 | 55/ 60x 60-L DEX | 55 | 60 | 60 |
| 235304 | 60/ 65x 25-L DEX | 60 | 65 | 25 |
| 2353045 | 60/ 65x 30-L DEX | 60 | 65 | 30 |
| 235305 | 60/ 65x 40-L DEX | 60 | 65 | 40 |
| 235310 | 60/ 65x 45-L DEX | 60 | 65 | 45 |
| 235312 | 60/ 65x 50-L DEX | 60 | 65 | 50 |
| 235315 | 60/ 65x 60-L DEX | 60 | 65 | 60 |
| 235320 | 60/ 65x 70-L DEX | 60 | 65 | 70 |
| 235325 | 63/ 68x 25-L DEX | 63 | 68 | 25 |
| 235328 | 65/ 70x 30-L DEX | 65 | 70 | 30 |
| 235330 | 65/ 70x 40-L DEX | 65 | 70 | 40 |
| 235332 | 65/ 70x 50-L DEX | 65 | 70 | 50 |
| 235335 | 65/ 70x 60-L DEX | 65 | 70 | 60 |
| 235338 | 70/ 75x 15-L DEX | 70 | 75 | 15 |
| 235339 | 70/ 75x 20-L DEX | 70 | 75 | 20 |
| 235340 | 70/ 75x 25-L DEX | 70 | 75 | 25 |
| 235345 | 70/ 75x 40-L DEX | 70 | 75 | 40 |
| 235347 | 70/ 75x 45-L DEX | 70 | 75 | 45 |
| 235348 | 70/ 75x 50-L DEX | 70 | 75 | 50 |
| 235350 | 70/ 75x 60-L DEX | 70 | 75 | 60 |
| 235353 | 70/ 75x 70-L DEX | 70 | 75 | 70 |
| 235355 | 70/ 75x 80-L DEX | 70 | 75 | 80 |
| 235358 | 75/ 80x 30-L DEX | 75 | 80 | 30 |
| 235360 | 75/ 80x 40-L DEX | 75 | 80 | 40 |
| 235365 | 75/ 80x 80-L DEX | 75 | 80 | 80 |
| 235371 | 80/ 85x 25-L DEX | 80 | 85 | 25 |
| 235372 | 80/ 85x 30-L DEX | 80 | 85 | 30 |
| 235375 | 80/ 85x 40-L DEX | 80 | 85 | 40 |
| 235378 | 80/ 85x 60-L DEX | 80 | 85 | 60 |
| 235380 | 80/ 85x 80 DEX | 80 | 85 | 80 |
| 235382 | 80/ 85x 80-L DEX | 80 | 85 | 80 |
| 235383 | 80/ 85x 100-L DEX | 80 | 85 | 100 |

Muita mittoja ja muotoiluja voidaan toimittaa tilauksesta.
”L” = Voitelureikä. Kaikki mitat mm.

# Mittataulukko DEX

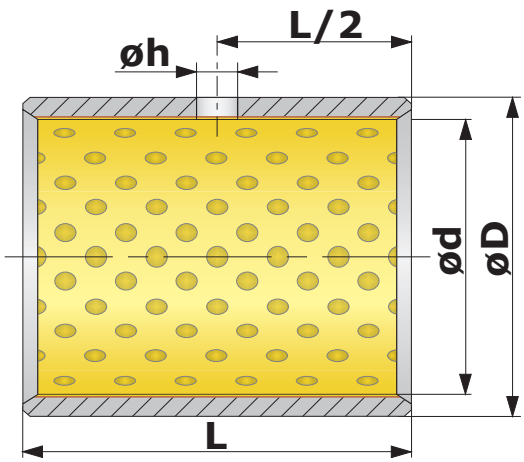


| Art.nr | Nimitys | d | D | L |
|---|---|---|---|---|
| 235384 | 85/ 90x 30-L DEX | 85 | 90 | 30 |
| 235385 | 85/ 90x 40-L DEX | 85 | 90 | 40 |
| 235390 | 85/ 90x 80-L DEX | 85 | 90 | 80 |
| 235391 | 85/ 90x 100-L DEX | 85 | 90 | 100 |
| 235392 | 90/ 95x 20-L DEX | 90 | 95 | 20 |
| 235393 | 90/ 95x 25-L DEX | 90 | 95 | 25 |
| 235395 | 90/ 95x 40-L DEX | 90 | 95 | 40 |
| 235398 | 90/ 95x 60-L DEX | 90 | 95 | 60 |
| 235399 | 90/ 95x 80-L DEX | 90 | 95 | 80 |
| 235400 | 90/ 95x 90-L DEX | 90 | 95 | 90 |
| 235401 | 90/ 95x 100-L DEX | 90 | 95 | 100 |
| 235402 | 95/ 100x 60-L DEX | 95 | 100 | 60 |
| 235405 | 95/ 100x 80-L DEX | 95 | 100 | 80 |
| 235410 | 100/ 105x 20-L DEX | 100 | 105 | 20 |
| 235420 | 100/ 105x 40-L DEX | 100 | 105 | 40 |
| 235425 | 100/ 105x 50-L DEX | 100 | 105 | 50 |
| 235430 | 100/ 105x 60-L DEX | 100 | 105 | 60 |
| 235432 | 100/ 105x 90-L DEX | 100 | 105 | 90 |
| 2354333 | 105/ 110x 60-L DEX | 105 | 110 | 60 |
| 235435 | 110/ 115x 50-L DEX | 110 | 115 | 50 |
| 235437 | 110/ 115x 60-L DEX | 110 | 115 | 60 |
| 235440 | 110/ 115x 95-L DEX | 110 | 115 | 95 |
| 235445 | 120/ 125x 50-L DEX | 120 | 125 | 50 |
| 235447 | 120/ 125x 60-L DEX | 120 | 125 | 60 |
| 235450 | 120/ 125x 100-L DEX | 120 | 125 | 100 |
| 235453 | 125/ 130x 60-L DEX | 125 | 130 | 60 |
| 235454 | 125/ 130x 60-L DEX | 125 | 130 | 60 |
| 235455 | 125/ 130x 100-L DEX | 125 | 130 | 100 |
| 235460 | 130/ 135x 60-L DEX | 130 | 135 | 60 |
| 235465 | 130/ 135x 100-L DEX | 130 | 135 | 100 |
| 235470 | 140/ 145x 60-L DEX | 140 | 145 | 60 |
| 235480 | 140/ 145x 100-L DEX | 140 | 145 | 100 |
| 235488 | 150/ 155x 50-L DEX | 150 | 155 | 50 |
| 235490 | 150/ 155x 60-L DEX | 150 | 155 | 60 |
| 235495 | 150/ 155x 100-L DEX | 150 | 155 | 100 |
| 235500 | 160/ 165x 60-L DEX | 160 | 165 | 60 |
| 235502 | 160/ 165x 80-L DEX | 160 | 165 | 80 |
| 235505 | 160/ 165x 100-L DEX | 160 | 165 | 100 |
| 235515 | 170/ 175x 60-L DEX | 170 | 175 | 60 |
| 235525 | 170/ 175x 100-L DEX | 170 | 175 | 100 |
| 235535 | 180/ 185x 60-L DEX | 180 | 185 | 60 |
| 235540 | 180/ 185x 100-L DEX | 180 | 185 | 100 |
| 235545 | 190/ 195x 60-L DEX | 190 | 195 | 60 |
| 235550 | 190/ 195x 100-L DEX | 190 | 195 | 100 |
| 235555 | 195/200x 90-L DEX | 195 | 200 | 90 |
| 235560 | 200/205x 60-L DEX | 200 | 205 | 60 |
| 235570 | 200/205x100-L DEX | 200 | 205 | 100 |
| 235605 | 275/280x 40-L DEX | 275 | 280 | 40 |
| 235620 | 295/300x 40-L DEX | 295 | 300 | 40 |
| 235625 | 295/300x 80-L DEX | 295 | 300 | 80 |

Muita mittoja ja muotoiluja voidaan toimittaa tilauksesta.
”L” = Voitelureikä. Kaikki mitat mm.

D&E Bearings
– SPECIALISTS SINCE 1966

## Mittataulukko DEX-Painelaakerit

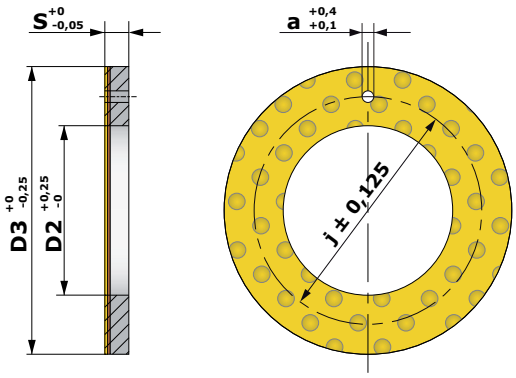


| Art.nr | Nimitys | s | D2 | D3 | a |
|---|---|---|---|---|---|
| 232030 | 1,5x10x20-L PAINEL DEX | 1,5 | 10 | 20 | 1,5 |
| 232035 | 1,5x12x24-L PAINEL DEX | 1,5 | 12 | 24 | 1,5 |
| 232040 | 1,5x14x26-L PAINEL DEX | 1,5 | 14 | 26 | 2,0 |
| 232045 | 1,5x16x30-L PAINEL DEX | 1,5 | 16 | 30 | 2,0 |
| 232050 | 1,5x18x32-L PAINEL DEX | 1,5 | 18 | 32 | 2,0 |
| 232055 | 1,5x20x36-L PAINEL DEX | 1,5 | 20 | 36 | 3,0 |
| 232060 | 1,5x22x38-L PAINEL DEX | 1,5 | 22 | 38 | 3,0 |
| 232065 | 1,5x24x42-L PAINEL DEX | 1,5 | 24 | 42 | 3,0 |
| 232070 | 1,5x26x44-L PAINEL DEX | 1,5 | 26 | 44 | 3,0 |
| 232075 | 1,5x28x48-L PAINEL DEX | 1,5 | 28 | 48 | 4,0 |
| 232080 | 1,5x32x54-L PAINEL DEX | 1,5 | 32 | 54 | 4,0 |
| 232085 | 1,5x38x62-L PAINEL DEX | 1,5 | 38 | 62 | 4,0 |
| 232090 | 1,5x42x66-L PAINEL DEX | 1,5 | 42 | 66 | 4,0 |
| 232095 | 2,0x48x74-L PAINEL DEX | 2,0 | 48 | 74 | 4,0 |
| 232100 | 2,0x52x78-L PAINEL DEX | 2,0 | 52 | 78 | 4,0 |
| 232105 | 2,0x62x90-L PAINEL DEX | 2,0 | 62 | 90 | 4,0 |

Muita mittoja ja muotoiluja voidaan toimittaa tilauksesta.
Kaikki mitat mm.

## Mittataulukko DEX-Levyt

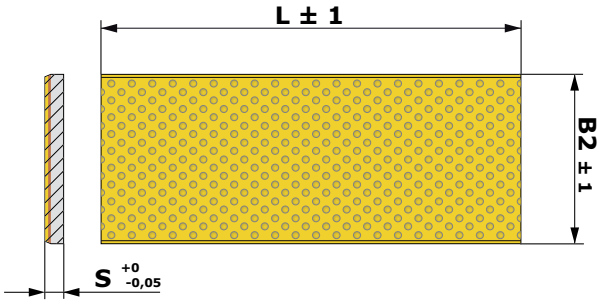


| Art.nr | Nimitys | d | D | L |
|---|---|---|---|---|
| 233010 | 1,0x125x500 LEVY DEX | 1,0 | 125 | 500 |
| 233015 | 1,5x125x500 LEVY DEX | 1,5 | 125 | 500 |
| 233020 | 2,0x150x500 LEVY DEX | 2,0 | 150 | 500 |
| 233025 | 2,5x150x500 LEVY DEX | 2,5 | 150 | 500 |
| 233030 | 3,0x150x500 LEVY DEX | 3,0 | 150 | 500 |

Muita mittoja ja muotoiluja voidaan toimittaa tilauksesta.
Kaikki mitat mm.